Electrolux PROFESSIONAL

Gamma cottura modulare 900XP Cucina elettrica top 2 piastre quadre

ARTICOLO N° _____

MODELLO N° _____

NOME _____

SIS # _____

AIA # _____



391039 (E9ECED2Q00)	Cucina elettrica top 2 piastre quadre (4kw cad.)

Descrizione

Articolo N° _____

Puo' essere installata su basi neutre e refrigerate, supporti a ponte o a sbalzo. N. 2 piastre elettriche da 4 kw cad. in ghisa sigillate ermeticamente al top in un unico pezzo. Pannelli esterni in acciaio inox con finitura Scotch Brite. Piano di lavoro in acciaio inox stampato in un unico pezzo (spessore 2 mm). Bordi laterali a taglio laser ad angolo retto per una perfetta giunzione con altre unità.

Approvazione: _____

Caratteristiche e benefici

- L'unità può essere installata su basi neutre, supporti a ponte o a sbalzo.
- Le due piastre in ghisa, da 4 kW ciascuna, sono saldate ermeticamente al piano.
- La particolare forma delle manopole protegge dalle infiltrazioni di acqua.
- Certificazione di protezione: grado IPX5.
- Possibile installazione solo su base neutra.
- Adatto per installazioni da banco

Costruzione

- L'unità ha una profondità di 930mm per offrire una superficie di lavoro di più grandi dimensioni.
- Pannellatura esterna in acciaio inox con finitura Scotch Brite
- Piano di lavoro in acciaio inox AISI 304, spessore 2 mm.
- I modelli hanno bordi laterali ad angolo retto per consentire giunture a livello tra le unità ed eliminare la possibilità di infiltrazioni.

Accessori opzionali

• Kit 2 traverse in ghisa da inserire tra le piastre elettriche	PNC 206056 ❑
• Kit per sigillatura giunzioni	PNC 206086 ❑
• Supporto per soluzione a ponte da 800 mm	PNC 206137 ❑
• Supporto per soluzione a ponte da 1000 mm	PNC 206138 ❑
• Supporto per soluzione a ponte da 1200 mm	PNC 206139 ❑
• Supporto per soluzione a ponte da 1400 mm	PNC 206140 ❑
• Supporto per soluzione a ponte da 1600 mm	PNC 206141 ❑
• Supporto per soluzione a ponte da 400 mm	PNC 206154 ❑
• Colonnina acqua orientabile con bracci rotanti (tubi di estensione non inclusi)	PNC 206289 ❑
• Tubi di estensione per installazione colonnina acqua orientabile su apparecchiature top e monoblocco	PNC 206290 ❑
• Alzatina per camino per elementi da 400 mm	PNC 206303 ❑
• Corrimano posteriore 800 mm - Marine	PNC 206308 ❑
• Corrimano posteriore 1200mm - Marine	PNC 206309 ❑
• Griglia per camino per elementi da 400 mm	PNC 206400 ❑
• Corrimano laterale destro e sinistro	PNC 216044 ❑
• Corrimano frontale da 400 mm	PNC 216046 ❑

• Corrimano frontale da 800 mm	PNC 216047	❑
• Corrimano frontale da 1200 mm	PNC 216049	❑
• Corrimano frontale da 1600 mm	PNC 216050	❑
• Piano porzionatore da 400 mm	PNC 216185	❑
• Piano porzionatore da 800 mm	PNC 216186	❑
• 2 pannelli copertura laterale per elementi top (H=250 P=900)	PNC 216278	❑

L'azienda si riserva il diritto di apportare modifiche ai prodotti senza preavviso

Gamma cottura modulare 900XP Cucina elettrica top 2 piastre quadre

Fronte

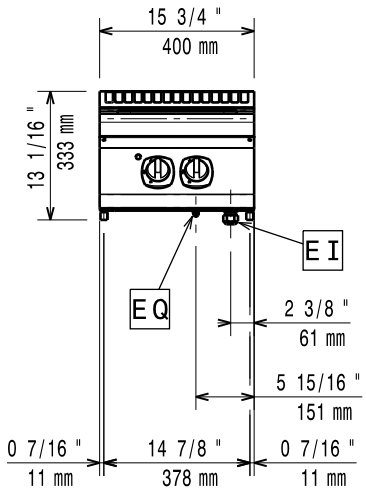

Lato

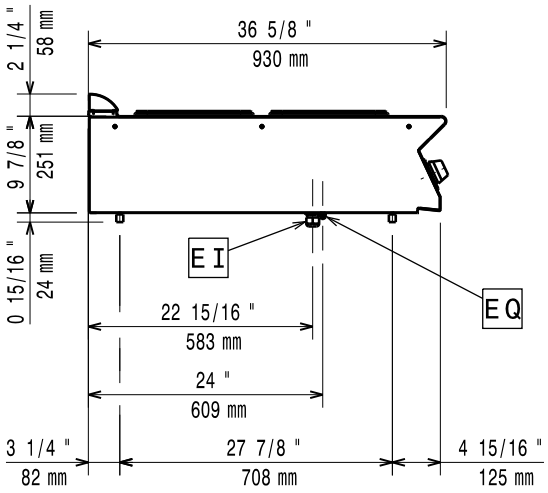

EI = Connessione elettrica
EQ = Vite Equipotenziale

Alto

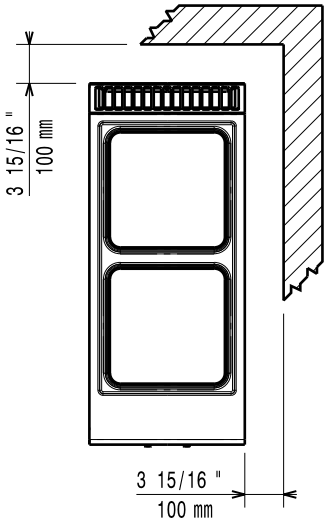

Elettrico

Tensione di alimentazione:	380-400 V/3 ph/50-60 Hz
Watt totali:	8 kW

Informazioni chiave

Se l'apparecchiatura è installata vicino ad attrezzature o mobili che temono il calore è necessario lasciare uno spazio pari a 100 mm o applicare un isolamento termico.

Peso netto:	35 kg
Gruppo di certificazione:	EH92T
Potenza piastre frontali:	4 - 0 kW
Potenza piastre posteriori:	4 - kW
Dimensioni piastre frontali:	300x300
Dimensioni piastre posteriori:	300x300

L'azienda si riserva il diritto di apportare modifiche ai prodotti senza preavviso

2026.11.19